NL

Bedankt voor de aanschaf van deze vloer.

Gelieve u, bij eventuele schade of problemen, te begeven naar de winkel waar u uw vloer heeft gekocht, samen met de beschadigde stukken (of met een foto) en met het **SAV** document, terug te vinden in het montageplan, zodat een eerste controle door de winkel uitgevoerd kan worden. Vergeet ook niet de onderstaande barcode (beginnend met PO) mee te nemen of ze te vermelden op het **SAV** document op de voorziene plaats.
Al deze zaken zijn onontbeerlijk en dus noodzakelijk voor de behandeling van uw klacht.

F

Nous vous remercions pour l'acquisition de ce plancher.

En cas de problème ou de dégâts, nous vous prions de bien vouloir vous adresser au magasin où vous avez acheté votre plancher, muni des pièces défectueuses (ou d'une photo) et du document **SAV** figurant dans le plan de montage, afin qu'un premier contrôle puisse être effectué par le magasin. Veuillez également transmettre le code barres (commençant par PO) ci-dessous, ou le mentionner dans votre document **SAV** à l'endroit indiqué. En effet, ces données sont indispensables au traitement de votre réclamation.

GB

Thank you for acquiring this floor.

In case of problem or damage please address yourself to the shop where the floor was bought, provided with the flawed parts (or with a picture) and the **A**fter **S**ale **S**ervice document enclosed in the assembly plan, so that the shop can carry out a first control. Also communicate the following bar code (beginning with PO) or mention it in your **A**fter **S**ale **S**ervice document in the field provided. This information is needed in order to handle your claim.

ES

Gracias por la compra de esta suelo.

En caso de eventuales daños o problemas, sírvase dirigirse a la tienda donde adquirió la suelo, junto con los materiales dañados (o con una foto) y el documento **SAV**, que se encuentra en el plano de montaje, a fin de que en la tienda se pueda realizar el primer control.
No olvide llevar el código de barras a continuación (comienza con las letras PO) y mencionarlo en el lugar correspondiente en el documento **SAV**.
Todos estos asuntos son indispensables, y por lo tanto, necesario para el tratamiento de su queja.

P

Obrigado por ter comprado este chão.

Em caso de problemas, faça favor de ir à loja onde comprou o seu chão junto com as peças avariada (ou uma fotografia) e com o documento **SAV**, que se encontra no plano de montagem, de maneira que o primeiro controlo possa ser feito pela loja.
É importante que leve consigo o código de barras abaixo indicado (que começa por PO) ou mencioná-lo no documento **SAV** no lugar apropriado.
Todas estas coisas são indispensáveis para assegurar um pronto atendimento da sua queixa.

D

Vielen Dank für den Kauf dieses Bodens.

Im Falle von Problemen oder Schäden wenden Sie sich bitte an die Verkaufsstelle. Bringen Sie die defekten Teile (oder ein Foto davon) und den Kontrollschein, der dem Bauplan beigelegt ist, mit. So kann die Verkaufsstelle eine erste Überprüfung vornehmen. Teilen Sie ebenfalls den Strichcode (beginnend mit PO) mit oder notieren Sie ihn auf Ihrem Kontrollschein, im dafür
vorgesehenen Feld. Diese Informationen werden zur Bearbeitung Ihrer Beanstandung benötigt.

S836

SAV / SAV / ASS / SAV / SAV / SAV

Ref.			L	Index	#
	T	WW030x040-4FA-000-1-	1450	36	
	S	WW016x095-PLA-000-0-	204 LM		
S651	R	4 x 40 (16) 5 x 60 (20)		1	
S637		2.8 x 50 (#100)		6	

S836 **PO_ _ _ _ _ _ _ _ _ _ _ _ _ _**

Winkel / Magasin / Store / :

Verantwoordelijke / Responsable

Klant / Cliënt / Client / :
Adres:

(

S836

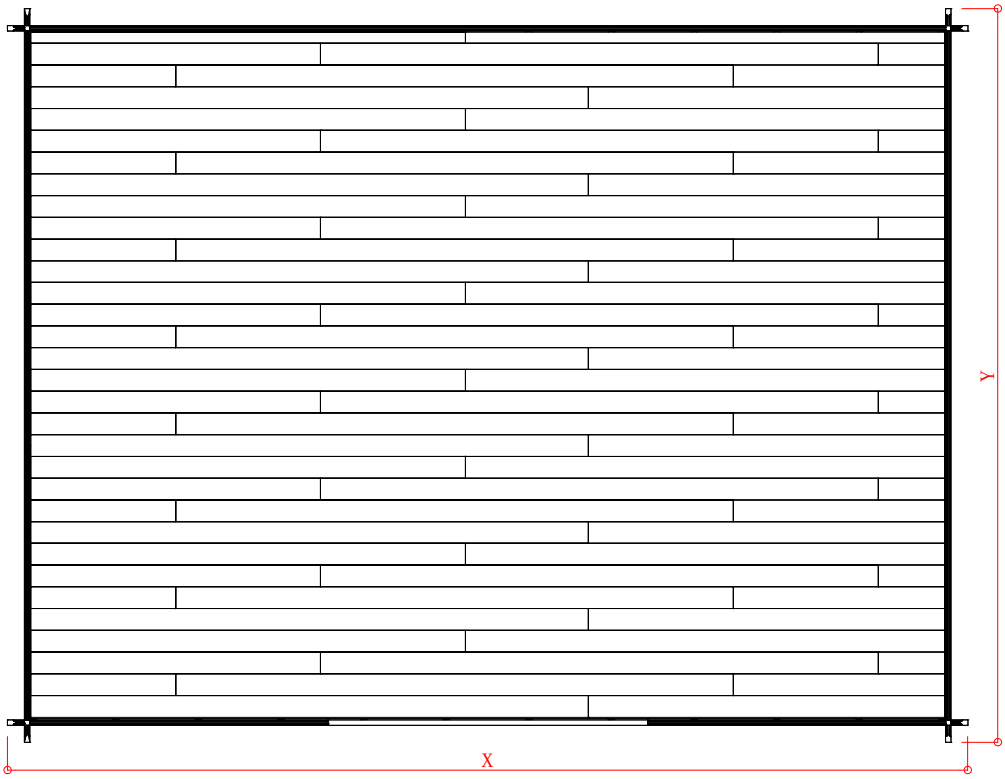

Mogelijkheden / Possibilités / Possibilities

X	Y	T	S
5080	3880	1450	156m

5 412025 008360

GENERAL WARNING

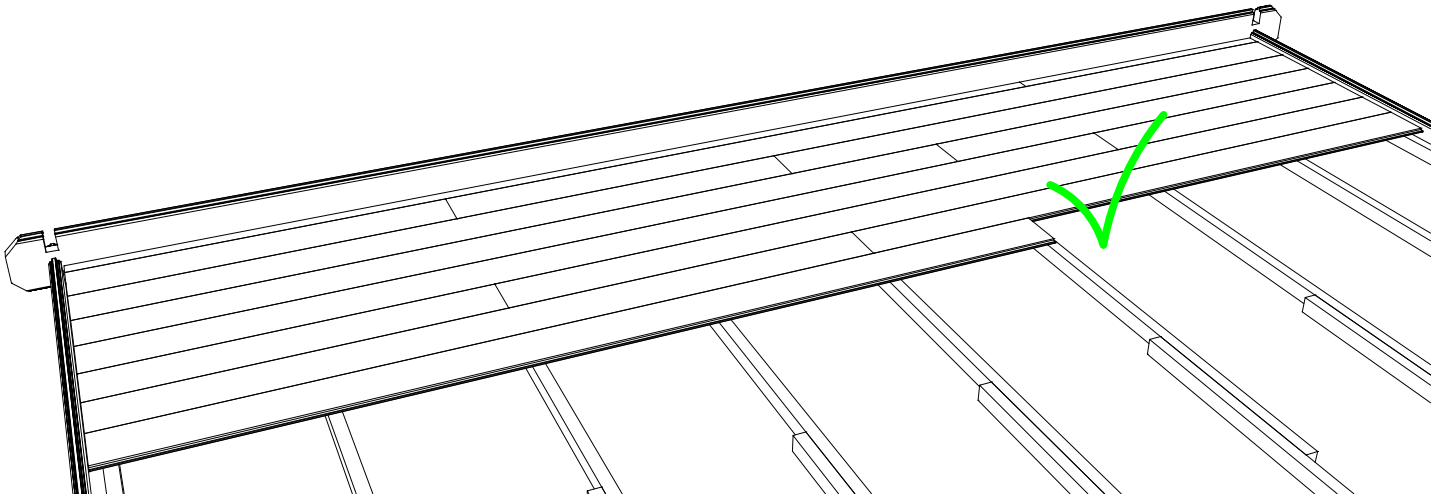

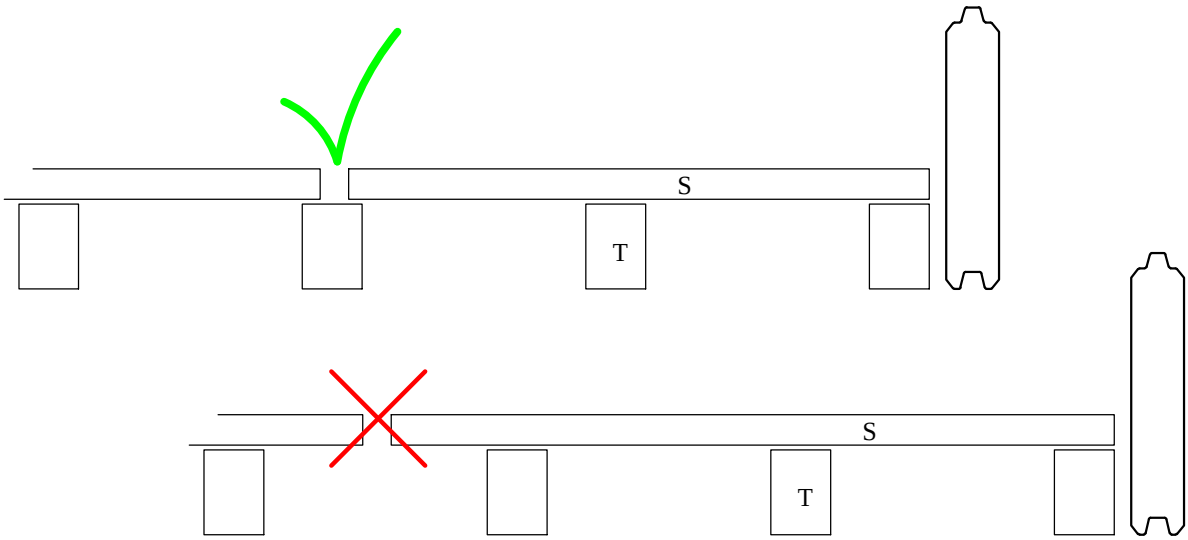

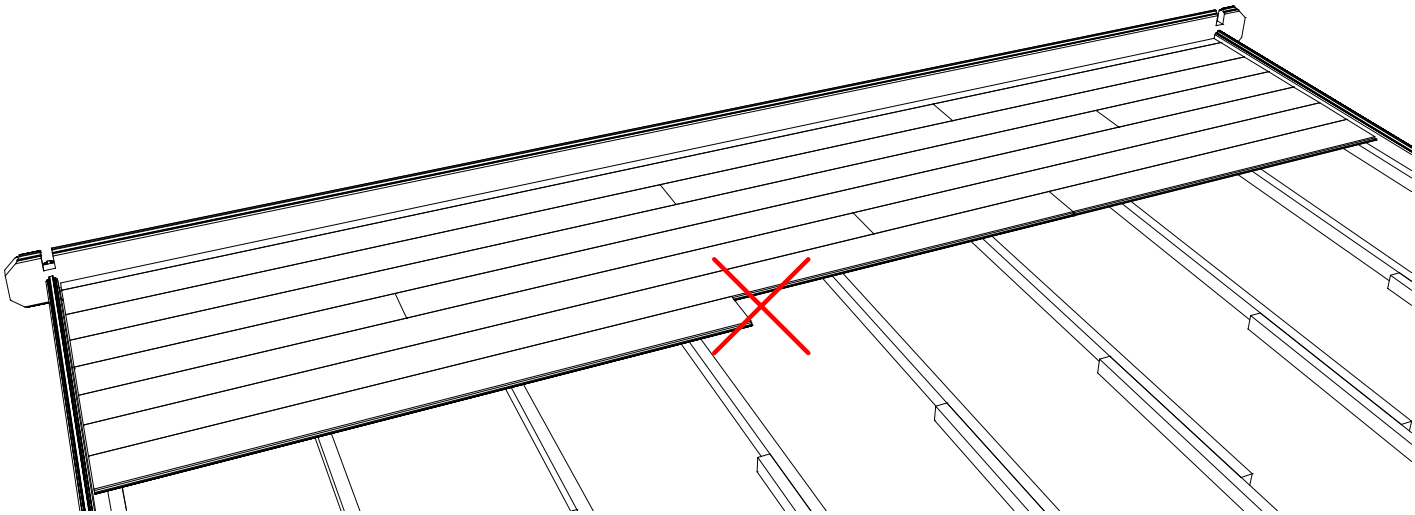

Industriepark 8
8587 Spiere-Helkijn

CreateDate: 31.01.2013
SaveDate: 31.01.2013
PlotDate: 31.01.2013

S836

T = 36

1

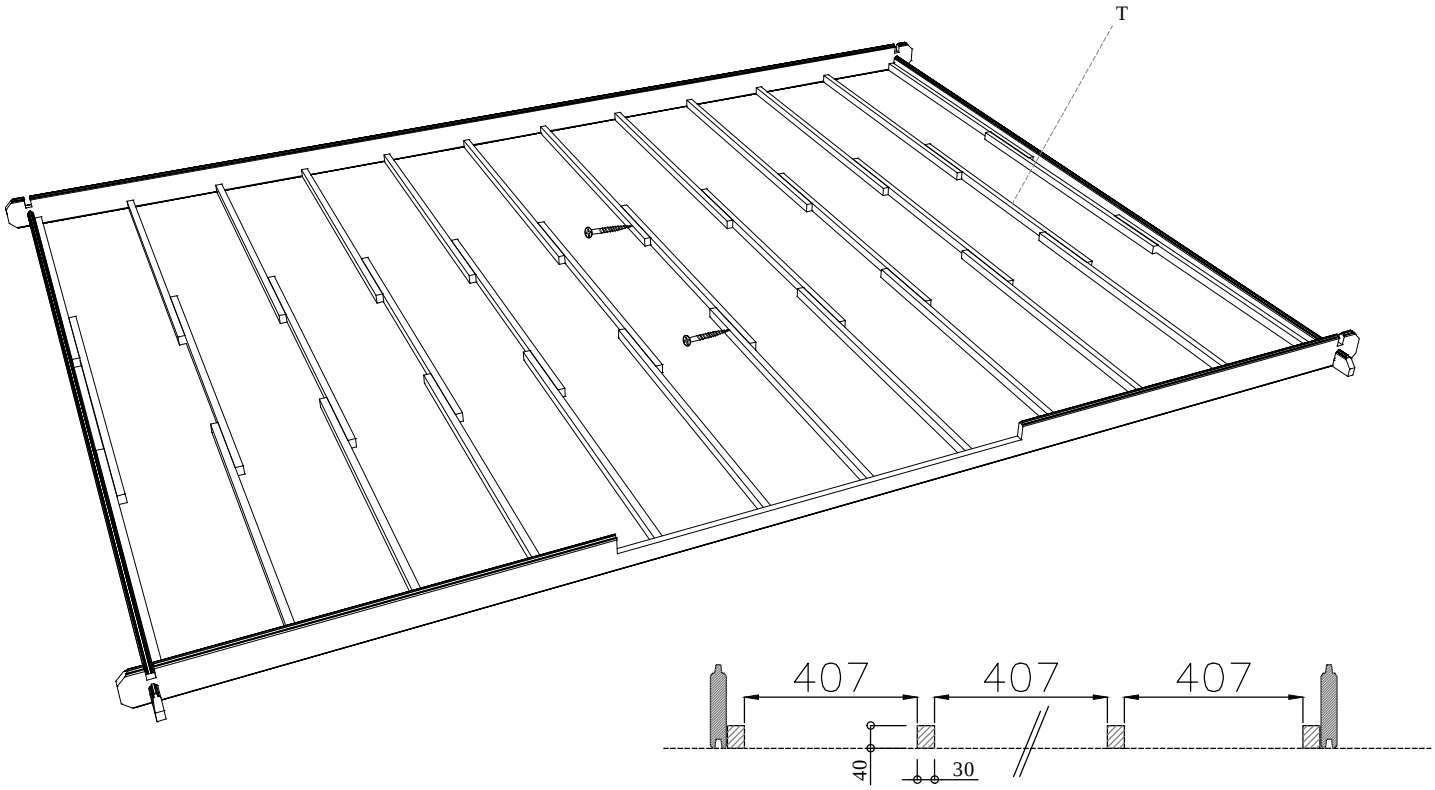

S = +- 156m

2

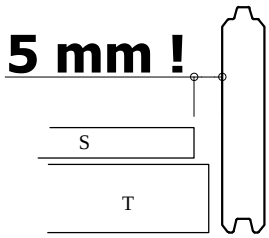

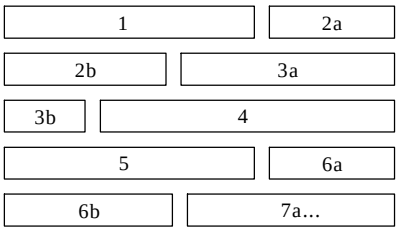

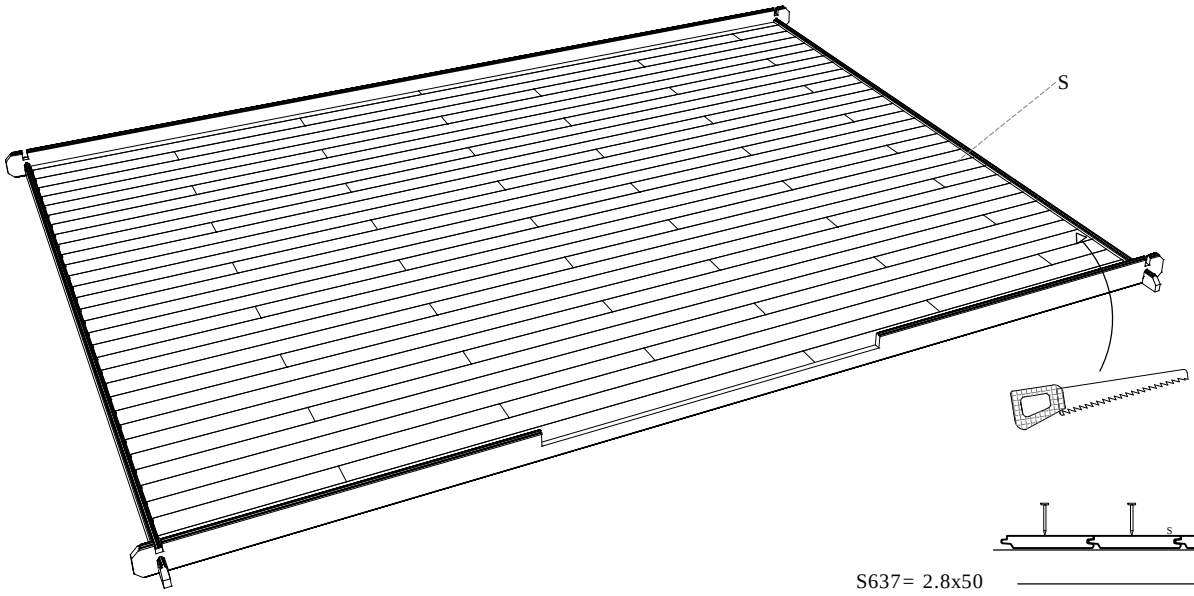

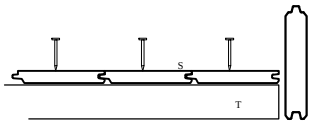

S637= 2.8x50

Industriepark 8
8587 Spiere-Helkijn

CreateDate: 06.07.2012
SaveDate: 09.07.2012
PlotDate: 09.07.2012