Stínící síť

skleníky Vitavia

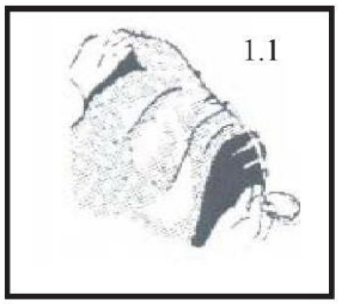

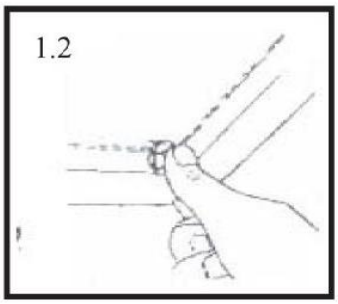

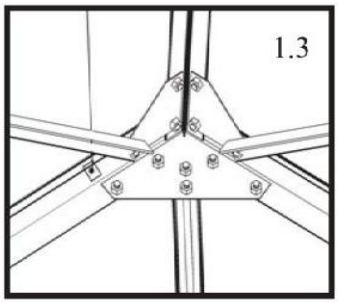

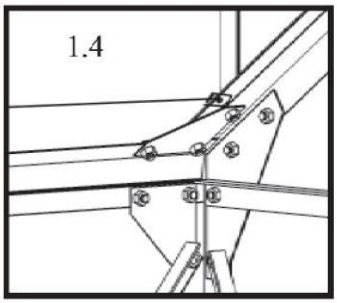

1. **Stínící síť se montuje z vnitřní strany skleníku**
2. **Přiložený drát protáhněte asi 30cm od horního okraje delší strany stínící sítě (1.1)**
3. **Plechové příchytky navlékněte na šikmé střešní nosníky - do každého rohu jednu příchytku (1.3;1.4)**
4. **Plastové příchytky vložte do drážek v nosnících a zajistěte pootočením. Drát dle potřeby provlékněte sítí a příchytkami.**
5. **Napnutím drátu napnete i síť.**

LANIT PLAST, s.r.o.

PRAHA	*- Hlubočinka 809, 251 68 Sulice, tel 251 562 734, 251 562 736, fax 251 560 278, mob 603 144 849, e-mail praha@lanitplast.cz*
OLOMOUC	*- Hamerská 19, 772 06 Olomouc, tel/fax 585 312 199, fax 585 311 000, mob 605 261 352, e-mail olomouc@lanitplast.cz*
OSTRAVA	*- Martinovská 48, 723 00 Ostrava, tel 599 508 542, fax 599 508 543, mob 731 481 111, e-mail ostrava@lanitplast.cz*
BRNO	*- Jiříkovská 11, 664 51 Brno Šlapanice, tel 544 213 570, fax 544 213 572, e-mail brno@lanitplast.cz*
PARDUBICE	*- Fáblovka 400, 533 52 Pardubice, tel 466 414 351, fax 466 414 352, e-mail pardubice@lanitplast.cz*
ČESKÉ BUDĚJOVICE	*- Vrbenská 2083, 370 01 Č. Budějovice, tel/fax 387 412 391, mob 739 081 908, e-mail budejovice@lanitplast.cz*
KARLOVY VARY	*- Závodu míru 306, 360 17 Karlovy Vary, tel 353 588 188, fax 353 588 508, mob 737 288 599, e-mail karlovy.vary@lanitplast.cz*
PLZEŇ	*- Koterovská 190, 326 00 Plzeň, tel 377 443 451, fax 377 452 444, mob 737 288 597, e-mail plzen@lanitplast.cz*
MOST	*- areál proti čerpací stanici, 436 70 Litvínov, tel/fax 476 166 611, mob 737 288 590, e-mail most@lanitplast.cz*

www.lanitplast.cz